Maestri

Duo

Mobile a libero servizio appositamente studiato per consentire l'allestimento di isole, adatte all'esposizione di prodotti freschi preconfezionati, formate da mobili DUO "lineari", collocati "back to back" che possono essere completate con uno o due "mobili di testa" ottenendo un'isola refrigerata dall'effetto espositivo spettacolare. È comunque possibile formare delle composizioni di notevole impatto anche senza avvalersi del mobile di testa, utilizzando le spalle terminali.

Self-service cabinet purposely devised to enable the creation of islands suitable for the display of pre-packed fresh foods. Linear DUO cabinets installed back to back can be completed by one or two crown ends, but they make up truly impressive refrigerated islands even with closing terminal ends in place of head cabinets.

Meuble en libre service étudié expressément pour permettre l'aménagement de gondoles adaptées à l'exposition de produits frais préemballés formées de meubles DUO "linéaires", placés dos à dos, et pouvant être complétés par une ou deux "têtes de gondole" pour former une gondole réfrigérée ayant une exposition à effet spectaculaire. Il est toutefois possible de former des gondoles de remarquable impact même sans se servir du meuble de tête, en utilisant les joues terminales.

Die gekühlten DUO-Selbstbedienungsmöbel für die Auslage von frischen, vorverpackten Lebensmitteln sind speziell für die Bildung von Wareninseln konzepiert; die "linearen" DUO-Möbel, die "Rücken an Rücken" stehen, können mit einem oder zwei "Kopfmöbeln" ergänzt und so zu effektvollen Wareninseln zusammengestellt werden. Auch ohne Kopfmöbel können die linearen Möbel eindrucksvolle Inseln bilden, da sie mit besonderen Seitenteilen ausgestattet werden können.

Mueble autoservicio estudiado expresamente a fin de permitir la realización de islas para la exposición de productos frescos pre-empaquetados: los muebles lineales DUO instalados "back-to-back" con uno o dos "muebles de cabeza" producen islas refrigeradas con un efecto expositivo espectacular aun cerrándolas con paneles laterales en lugar de los muebles de cabeza.

Móvel de auto-serviço especialmente estudado para permitir a criação de ilhas aptas à exposição de produtos frescos embalados, formadas de móveis DUO "lineares", posicionados "back to back" que podem ser completadas com um ou dois "móveis terminais" para formar uma ilha refrigerada de efeito de exposição espectacular. Todavia, é possível formar ilhas de notável impacto mesmo sem utilizar o móvel terminal, mas utilizando as laterais.

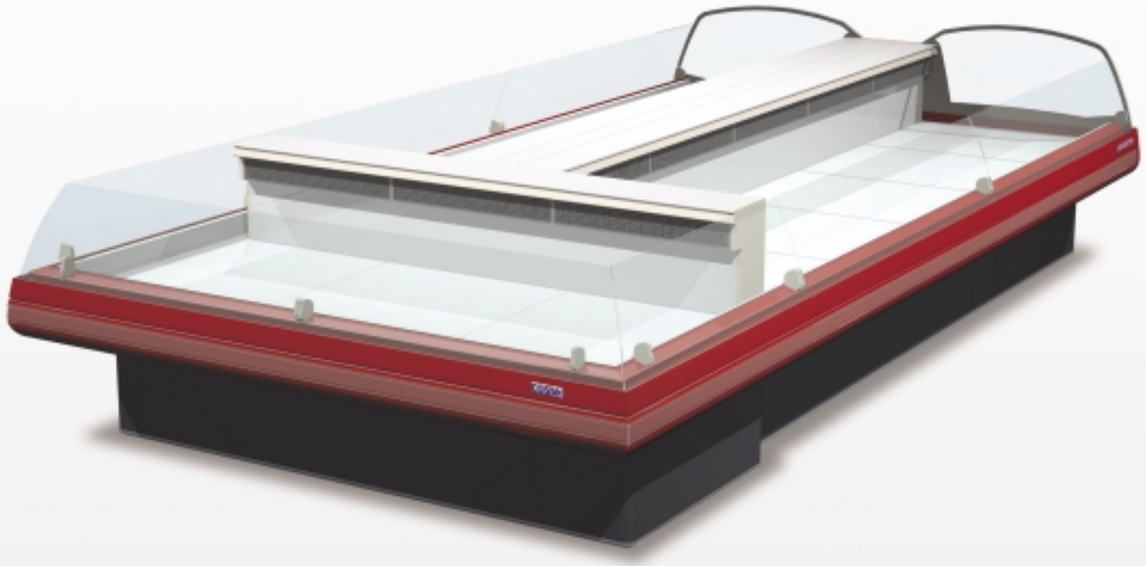

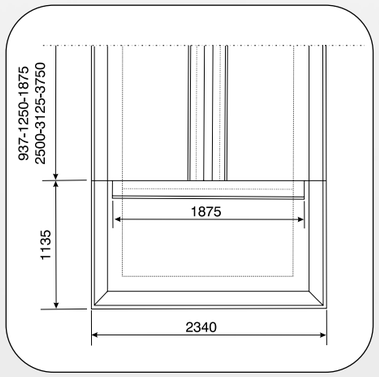

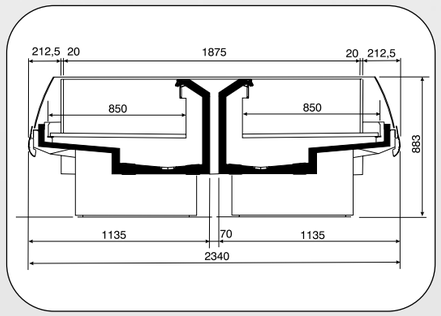

Batticarrello in acciaio inox
Stainless steel bumper rail
Pare-chcos en acier inoxydable
Wagenstoßleiste aus Edelstahl
Paragolpes de acero inoxidable
Pára-choques de aço inox

Duo								
Lunghezza (senza spalle) - Length (without ends) Longueur (sans joues) - Länge (ohne Seitenteile) Longitud (sin los laterales) - Comprimento (sem lateral)	mm	93,7	125	187,5	250	312,5	375	MT 2340
LS		●	●	●	●	●	●	●
Spessore Spalla - End thickness Epaisseur de chaque joue - Stärke des Seitenteile Espesor lateral - Espessura da lateral	mm	55						